ПЗТА

ПЕНЗЕНСКИЙ ЗАВОД
ТРУБОПРОВОДНОЙ АРМАТУРЫ

КАТАЛОГ ПРОДУКЦИИ 2022

Часть 2.1

Краны шаровые OPTIMUM

Часть 2.1 Краны шаровые

Содержание 3

О компании 4

Условное обозначение и маркировка 8

КРАНЫ ШАРОВЫЕ OPTIMUM

Краны шаровые фланцевые 11

Краны шаровые под приварку 17

Краны шаровые штуцерно-ниппельные 21

Краны шаровые муфтовые 25

Краны шаровые трехходовые 29

Краны шаровые с обогревом корпуса 33

Краны шаровые с приводом 36

Краны шаровые межфланцевые 39

Опросный лист для заказа кранов 42

Обратите внимание! Предприятие-изготовитель оставляет за собой право на внесение изменений в конструкцию изделий при её модернизации. Для получения актуальной информации и правильного подбора оборудования, просим обращаться к нашим специалистам. В каталоге представлена только серийная продукция, предприятие изготавливает широкую номенклатуру оборудования по требованию заказчика.

Динамика развития

Акционерное общество **«ПЕНЗЕНСКИЙ ЗАВОД ТРУБОПРОВОДНОЙ АРМАТУРЫ»** – АО «ПЗТА» – является одним из ведущих производителей трубопроводной арматуры в России и странах СНГ.

ПРОДУКЦИЯ АО «ПЗТА» предназначена для установки на трубопроводах, транспортиру-ющих различные типы жидкостных и газообразных сред, с температурным режимом от -60 до +565°С: нефть и нефтепродукты, газ, вода, пар, агрессивные и токсичные среды, а также с содержанием механических примесей.

ОПЫТ
За **29 лет** работы был накоплен большой производственный, профессиональный и научно-технический потенциал, что служит гарантией высокого качества продукции

ПРОИЗВОДСТВЕННАЯ БАЗА:
более **14000 кв.м**

АССОРТИМЕНТ:
расширен до **3500** наименований продукции

ЕЖЕГОДНЫЕ ОТГРУЗКИ:
более 20000

МАТЕРИАЛЫ:
от чугуна до титана,
DN 5-2000 мм
PN 0,1-40 МПа

СКЛАДСКИЕ ЗАПАСЫ:
100 000 единиц продукции

Продукция

НОМЕНКЛАТУРА ИЗДЕЛИЙ, ПРОИЗВОДИМЫХ АО «ПЗТА»:	
Задвижки PN0,1-25МПа DN15-2000	Указатели уровня жидкостей PN2,5-16,5 МПа DN8-80
Затворы дисковые PN0,1-4МПа DN15-2400	Запорные устройства указателей уровня PN0,6-16МПа DN15-40
Клапаны (вентили) запорные PN0,1-40МПа DN3-600	Конденсатоотводчики PN1-10МПа DN10-50
Краны шаровые PN0,1-25МПа DN3-1600	Фланцы PN0,1-40МПа DN25-1200
Краны пробковые PN0,1-25МПа DN3-300	Клапаны запорные PN до 70МПа DN3-10
Клапаны обратные PN0,1-40МПа DN3-2200	Клапаны отсечные PN0,1-25МПа DN6-600
Клапаны предохранительные PN0,1-40МПа DN3-400	МИМ 160-500
Клапаны регулирующие PN0,1-40МПа DN3-800	Фильтры-грязевики ФГ
Регуляторы давления PN0,1-40МПа DN3-800	Фильтры ФС, ФМФ, ФММ
Устройства переключающие предохранительных клапанов PN6-160 DN25-300	Блоки предохранительных клапанов с устройствами переключающими PN0,6-16МПа DN25-300

География поставок:

К 2022-му году количество заказчиков насчитывает **31820 компаний** в различных городах России и стран СНГ.

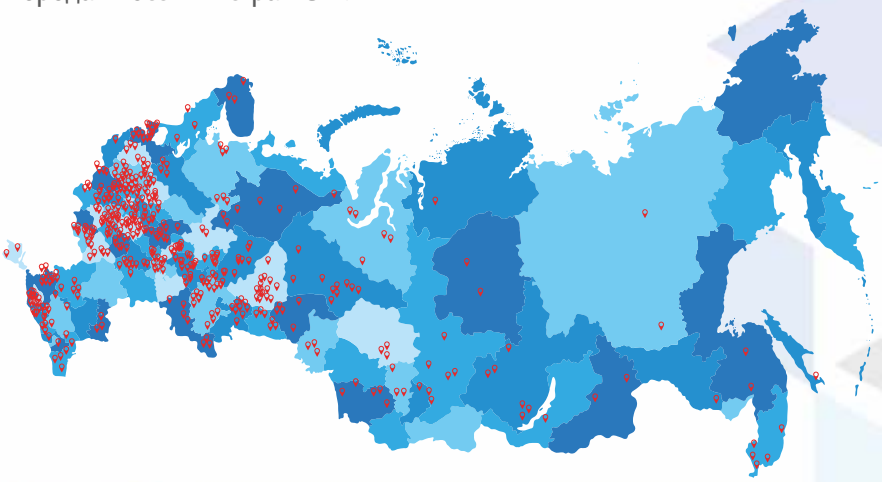

Клиенты:

Среди клиентов АО «ПЗТА» - крупнейшие предприятия топливно-энергетического, металлургического, машиностроительного, оборонного комплекса России и стран СНГ.

НЕФТЬ И ГАЗ:

- ПАО «Татнефть» им. В.Д.Шашина
- АО «Газпромнефть-МНПЗ»
- АО «Газпромнефть-ОНПЗ»
- ОАО «Славнефть-Мегионнефтегаз»
- АО «Салаватнефтехимремстрой»
- АО «Газпром Электрогаз»
- ПИИ ОАО «Газтурбосервис» (ОАО «Газпром»)
- ПАО «Криогенмаш»
- АО «Сахатранснефтегаз»

ХИМИЯ:

- ПАО «Уфаоргсинтез»
- ПАО «Владимирский химический завод»
- ПАО «Химпром»
- ПАО «КуйбышевАзот»
- ПАО «Омский каучук»
- ПАО «Пигмент»
- ПАО «Тольяттиазот»
- ПАО «Ижорские заводы»

МЕТАЛЛУРГИЯ:

- ПАО «Корпорация ВСМПО-АВИСМА»
- ПАО «Ревдинский завод по обработке цветных металлов»
- ПАО «Комбинат «Магнезит»
- ПАО «Магнитогорский металлургический комбинат»
- ПАО «Михайловский ГОК»
- ПАО «Тулачермет»
- ПАО «Синарский трубный завод»
- АО «ПОЛЕМА»
- АО «Профсталь»
- АО «Алюминий Металлург Рус»

ЭНЕРГЕТИКА:

- ПАО «Федеральная сетевая компания Единой энергетической системы»
- ПАО «ЮНИПРО»
- ПАО «Т-Плюс»
- ПАО «Энел Россия»
- АО «Системный оператор Единой энергетической системы»
- АО «Газпром Электрогаз»

КОСМОС И АВИАЦИЯ:

- КОСМОС И АВИАЦИЯ:
- ПАО «Ракетно-космическая корпорация «Энергия» имени С.П. Королёва»
- ПАО «НПП «Импульс»
- ПАО «ОДК «САТУРН»
- ПАО ААК «Прогресс»

МАШИНОСТРОЕНИЕ:

- ПАО «Нижегородский машиностроительный завод»
- ПАО «Нефтекамский автозавод»
- ПАО «Пролетарский завод»
- ПАО «Завод «Старорусприбор»
- ПАО «Саратовский электроприборостроительный завод имени Серго Орджоникидзе»
- ПАО «Саранский домостроительный комбинат»

АТОМНАЯ ПРОМЫШЛЕННОСТЬ:

Предприятия Госпорпорации «Росатом»:

- ФГУП «НИИ НПО «ЛУЧ»
- ПАО «Машиностроительный завод»
- АО «Опытное Конструкторское Бюро Машиностроения им. И.И. Африкантова»
- АО «НИКИМТ-Атомстрой»

С полным референц-листом вы можете ознакомиться на сайте АО «ПЗТА» www.pzta.ru

Контроль качества продукции

1 На производстве АО «ПЗТА» проводится **входной контроль** поступающих материалов и комплектующих.

2 **Контроль качества** проводится **на каждом этапе производства** собственной аккредитованной Лабораторией неразрушающего контроля с помощью следующих видов контроля и диагностики:

- **Ультразвуковой** (ультразвуковая дефектоскопия толщинометрия)
- **Проникающими веществами** (капиллярный)
- **Магнитный** (магнитопорошковый)
- **Визуальный и измерительный**

3 Специалисты АО «Пензенский завод трубопроводной арматуры» проводят **испытания** на подтверждение основных технических характеристик **готовой продукции**:

- **Прочность и плотность материала корпусных деталей**
- **Герметичность прокладочных соединений**
- **Герметичность затвора, уплотнительного материала и др.**

Испытательные стенды позволяют проводить приемо-сдаточные испытания трубопроводной арматуры с номинальным давлением до 70 МПа (700 кгс/см^2).

4 Технологический процесс контролируют специалисты **отдела технического контроля**.

Сертификация

Процессы проектирования, производства, продажи и обслуживания продукции АО «ПЗТА» осуществляются по требованиям российских и международных стандартов промышленной и экологической безопасности, безопасности в энергетике и строительстве, что подтверждают соответствующие сертификаты, свидетельства и разрешения.

ПЗТА

Производство включает в себя следующие этапы:

ПРОЕКТИРОВАНИЕ

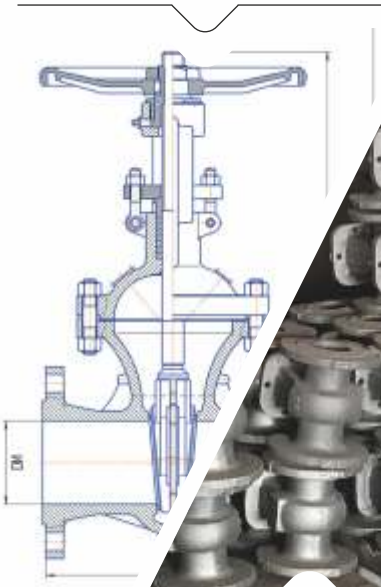

ЗАГОТОВКА

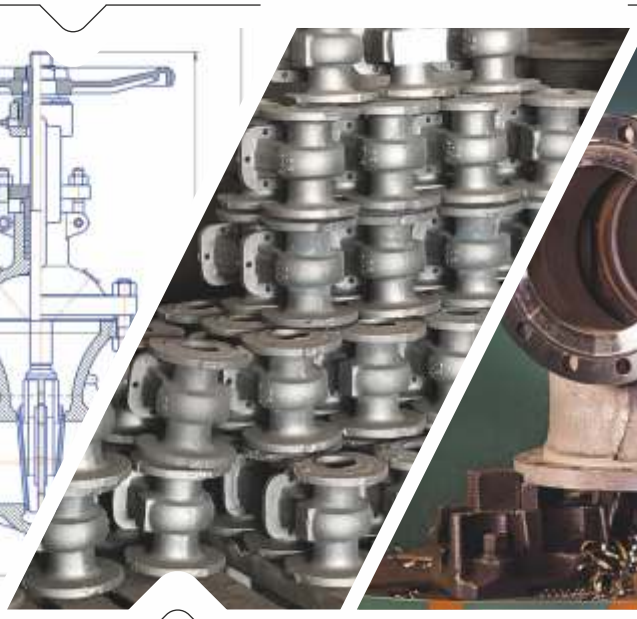

МЕХАНИЧЕСКАЯ ОБРАБОТКА

СБОРКА

ИСПЫТАНИЕ И КОНТРОЛЬ КАЧЕСТВА

ПОКРАСКА

КОМПЛЕКТАЦИЯ ТЕХН. ДОКУМЕНТАЦИИ

УПАКОВКА

Условное обозначение и маркировка

При заказе продукции наименование изделия можно указывать как по обозначению таблицы фигур, так и по обозначению номера чертежа.

СТРУКТУРА ОБОЗНАЧЕНИЯ ИЗДЕЛИЯ ПО ТАБЛИЦЕ ФИГУР В СООТВЕТСТВИИ СТ ЦКБА 023-2015 ВКЛЮЧАЕТ:

XX XX X XX XX X O DN XX PN XX

- номинальное давление в кгс/м^2
- номинальный диаметр в мм
- указывается только в исполнении с парообогревом корпуса*
- тип присоединения (таблица 9)*
- материал уплотнительных поверхностей или способ нанесения внутреннего покрытия корпуса (таблица 6)
- номер модели (серии)
- тип привода (таблица 5)
- материал корпуса (таблица 3)
- тип арматуры (таблица 1)

*необязательные для обозначения параметры

СТРУКТУРА УСЛОВНОГО ОБОЗНАЧЕНИЯ ИЗДЕЛИЯ ПО НОМЕРУ ЧЕРТЕЖА ВКЛЮЧАЕТ:

ПЗТА XX XX XX X XX XX XX XX XX XX XX-XX

- конструктивное исполнение
- DN (мм)
- PN (кгс/см^2)
- тип присоединения (таблица 9)
- тип установки изделия (таблица 8)
- исполнение по сейсмостойкости (таблица 7)
- материал уплотнения / внутреннее покрытие (таблица 6)
- тип привода (таблица 5)
- исполнение корпуса (таблица 4)
- материал корпуса (таблица 3)
- тип исполнения (таблица 2)
- тип арматуры (таблица 1)

Таблица 1. ТИП АРМАТУРЫ

Обозначение по номеру чертежа	Обозначение по таблице фигур	Тип арматуры
К	10, 11, с 51 по 59	Кран пробковый
КШ	10, 11, с 51 по 59	Кран шаровой

Таблица 2. ТИП ИСПОЛНЕНИЯ

Обозначение	Тип исполнения
З	Запорный (проходной)
Т	Трехходовой (позиционный)
Р	Регулирующий
ЗР	Запорно-регулирующий
С	Скребковый

При наличии обогрева корпуса к обозначению типа исполнения после основного значения добавляется буква «О».

Таблица 6. МАТЕРИАЛ УПЛОТНЕНИЯ/ВНУТРЕННЕЕ ПОКРЫТИЕ		
Обозначение по номеру чертежа	Обозначение по таблице фигур	Внутреннее покрытие
20	гм	Резина (гуммирование)
21	эм	Эмаль (эмалирование)
22	св	Свинец (свинцевание)
24	н	Найрит (футерование найритом)
25	фт	Фторопласт (футерование фторопластом)
26	кр	Керамика

Таблица 7. ИСПОЛНЕНИЕ ПО СЕЙСМОСТОЙКОСТИ	
Обозначение по номеру чертежа	Исполнение корпуса
НС	Не сейсмостойкое
С	Сейсмостойкое

Таблица 8. ТИП УСТАНОВКИ ИЗДЕЛИЯ	
Обозначение по номеру чертежа	Исполнение корпуса
НУ	Надземная
ПУ	Подземная

Таблица 9. ТИП ПРИСОЕДИНЕНИЯ		
Обозначение по номеру чертежа	Обозначение по таблице фигур	Тип присоединения
0	ф	Фланцевое
1	ф	Фланцевое исполнение B ГОСТ 33259
2	ф	Фланцевое исполнение E ГОСТ 33259
3	ф	Фланцевое исполнение F ГОСТ 33259
4	ф	Фланцевое исполнение C ГОСТ 33259
5	ф	Фланцевое исполнение D ГОСТ 33259
6	ф	Фланцевое исполнение K ГОСТ 33259
7	ф	Фланцевое исполнение J ГОСТ 33259
8	ф	Фланцевое исполнение L ГОСТ 33259
9	ф	Фланцевое исполнение M ГОСТ 33259
10	п	Под приварку
11	к	Межфланцевое (стяжное)
12	м	Муфтовое
13	ш	Штуцерное
14	ц	Цапковое
15	н	Ниппельное
16	шн	Штуцерно-ниппельное

КРАНЫ ШАРОВЫЕ ФЛАНЦЕВЫЕ

КРАНЫ ШАРОВЫЕ ФЛАНЦЕВЫЕ

11с(лс,нж)01пф

Изготовление и поставка по ТУ 3700-004-92853012-2012.
Сертификат соответствия требованиям ТР ТС 032/2013 ТС RU C-RU АД40.В.00010 до 13.07.2022г.
Декларация о соответствии требованиям ТР ТС 032/2013 "О безопасности оборудования, работающего под избыточным давлением" ЕАЭС N RU Д-RU.АД40. В.00026 до 14.08.2022 г.
Декларация о соответствии требованиям ТР ТС 010/2011 "О безопасности машин и оборудования" ЕАЭС N RU Д-RU.АД40.В.00015/18 до 27.12.2023 г.

Назначение и характеристики

Краны шаровые фланцевые применяются при перекрытии потока жидкой (газообразной) среды в трубопроводах.

Диаметр условного прохода DN мм: 10-200 мм.
Номинальное давление PN МПа (кгс/см2): 1,6-16,0 МПа (16-160 кгс/см2).
Температура рабочей среды: до 160°С (при использовании уплотнений и седел из Ф4) до 200°С (при использовании уплотнений и седел из Ф4К20).
Рабочая среда: вода, воздух, пар, природный газ, нефть, нефтепродукты, спирт, растворы щелочей, кислот и др.
Класс герметичности: А по ГОСТ 9544.
Присоединение к трубопроводу: фланцевое.
Гарантии: 12 месяцев со дня ввода в эксплуатацию, 18 месяцев с момента отгрузки.

Пример условного обозначения по номеру чертежа

кран шаровой 11нж01пф PN 1,6 DN 25, корпус из нержавеющей стали, тип управления – ручной, номер модели 01,с уплотнительными поверхностями из фторопласта с фланцевым присоединением к трубопроводу по ГОСТ 33259: **ПЗТА.КШ.П.З.Р.1.4. НС.НУ.1.16.25**.

КЛИМАТИЧЕСКОЕ ИСПОЛНЕНИЕ И ПАРАМЕТРЫ ОКРУЖАЮЩЕЙ СРЕДЫ				
ХАРАКТЕРИСТИКИ	МАТЕРИАЛ КОРПУСА			
	11с01пф	11лс01пф	11нж01пф	11нж01пф
Температура окружающей среды, °С	-40º +50º	-60º +50º	-60º +50º	-60º +50º
Климатическое исполнение	У2	ХЛ1	УХЛ1	УХЛ1

МАТЕРИАЛ ОСНОВНЫХ ДЕТАЛЕЙ				
НАИМЕНОВАНИЕ ДЕТАЛИ	МАТЕРИАЛ КОРПУСА			
	11с01пф	11лс01пф	11нж01пф	11нж01пф
Корпус	СТАЛЬ 20	СТАЛЬ 09Г2С	СТАЛЬ 12Х18Н10Т	СТАЛЬ 10Х17Н13М2Т
Пробка	СТАЛЬ 12Х18Н10Т	СТАЛЬ 12Х18Н10Т	СТАЛЬ 12Х18Н10Т	СТАЛЬ 10Х17Н13М2Т
Шпиндель	20Х13		14Х17Н2/12Х18Н10Т	
Седло	Фторопласт Ф-4 (Ф4К20 для кранов с температурой рабочей среды до 200°С)			
Уплотнение	Фторопласт Ф- 4 (Ф4К20 для кранов с температурой рабочей среды до 200°С)			

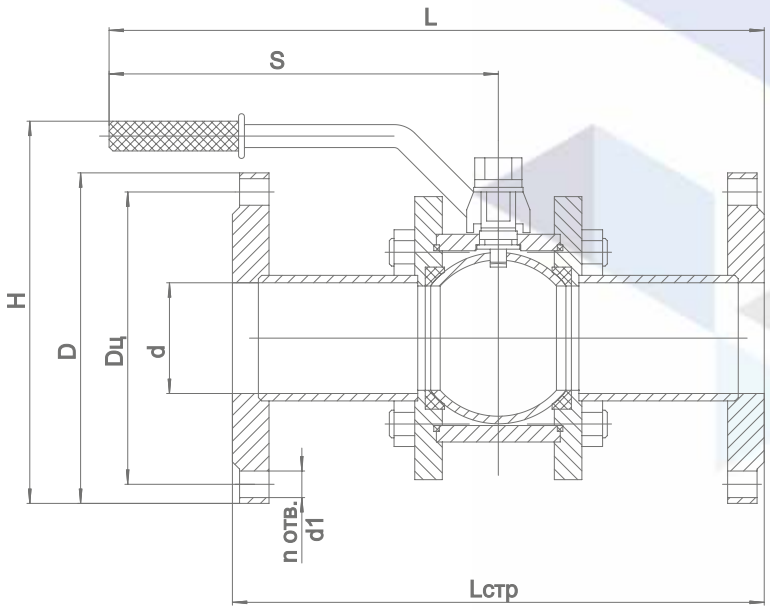

ГАБАРИТНЫЕ И ПРИСОЕДИНИТЕЛЬНЫЕ РАЗМЕРЫ									
PN 1,6 МПа									
DN, мм	размеры, мм								
	Lстр	L	S	d	Dц	D	d1	n	H
10	130	166	108	9	60	90	14	4	102
15	130	191	108	14	65	95	14	4	107
20	150	187	108	19	75	105	14	4	116
25	160	267	180	23	85	115	14	4	138
32	180	275	180	30	100	135	18	4	154
40	200	400	300	40	110	145	18	4	173
50	230	415	300	50	125	160	18	4	195
65	290	445	300	64	145	180	18	4	210
80	310	560	405	75	160	195	18	4	295
100	350	580	405	93	180	215	18	8	318
125	400	605	405	123	210	245	18	8	360
150	480	650	410	145	240	280	22	8	426
200	600	710	410	198	295	330	22	12	453

Таблица 3. МАТЕРИАЛ КОРПУСА		
Обозначение по номеру чертежа	Обозначение по таблице фигур	Материал корпуса
1	с	Углеродистая сталь
2	лс	Легированная сталь
3	нж	Коррозионностойкая (нержавеющая) сталь
4	ч	Серый чугун
5	кч	Ковкий чугун
6	вч	Высокопрочный чугун
7	б	Латунь, бронза
9	п	Пластмассы
11	тн	Титановый сплав
12	а	Алюминий

Таблица 4. ИСПОЛНЕНИЕ КОРПУСА	
Обозначение	Исполнение корпуса
Ц	Цельносварной
Р	Разборный

Таблица 5. ТИП ПРИВОДА		
Обозначение по номеру чертежа	Обозначение по таблице фигур	Тип привода
0	0	Под дистанционное управление
1		Ручной (маховик, рукоятка)
3	3	Механический (приводная головка) с червячной передачей
4	4	Механический (приводная головка) с цилиндрической зубчатой передачей
5	5	Механический (приводная головка) с конической зубчатой передачей
6	6	Пневматический (мембранный, поршневой и д.р.)
7	7	Гидравлический
67	6(7)	Пневмогидравлический
8	8	Электромагнитный
9	9	Электрический
97	9(7)	Электрогидравлический

Таблица 6. МАТЕРИАЛ УПЛОТНЕНИЯ/ВНУТРЕННЕЕ ПОКРЫТИЕ		
Обозначение по номеру чертежа	Обозначение по таблице фигур	Материал уплотнения
1	бк	Без вставных или наплавленных колец (седло выполнено непосредственно на корпусе)
2	бр	Латунь, бронза
3	нж	Нержавеющая сталь
4	п	Пластмассы, фторопласт и его модификации
5	р	Резина и другие эластомеры
6	г	Графит (ТРГ, пирографит, углекон)
8	кр	Керамика

ГАБАРИТНЫЕ И ПРИСОЕДИНИТЕЛЬНЫЕ РАЗМЕРЫ									
PN 2,5 МПа									
DN, мм	размеры, мм								
	Lстр	L	S	d	Dц	D	d1	n	H
10	130	166	108	9	60	90	14	4	102
15	130	191	108	14	65	95	14	4	107
20	150	187	108	19	75	105	14	4	116
25	160	267	180	23	85	115	14	4	138
32	180	275	180	30	100	135	18	4	154
40	200	400	300	40	110	145	18	4	173
50	230	415	300	50	125	160	18	4	195
65	290	445	300	64	145	180	18	8	210
80	310	560	405	75	160	195	18	8	295
100	350	580	405	93	190	230	22	8	326
125	400	605	405	123	220	270	26	8	372
150	480	650	410	145	250	300	26	8	436
200	600	710	410	198	310	360	29	12	466

PN 4,0 МПа									
DN, мм	размеры, мм								
	Lстр	L	S	d	Dц	D	d1	n	H
10	130	166	108	9	60	60	14	4	57
15	130	191	108	14	65	95	14	4	59
20	150	187	108	19	75	105	14	4	63
25	160	267	180	23	85	115	14	4	80
32	180	275	180	30	100	135	18	4	86
40	200	400	300	40	110	145	18	4	100
50	230	415	300	50	125	160	18	4	195
65	290	445	300	64	145	180	18	8	210
80	310	560	405	75	160	195	18	8	295
100	350	580	405	93	190	230	22	8	326
125	400	605	405	123	220	270	26	8	372
150	480	650	410	145	250	300	26	8	436
200	600	710	410	198	320	375	29	12	516

ГАБАРИТНЫЕ И ПРИСОЕДИНИТЕЛЬНЫЕ РАЗМЕРЫ									
PN 6,3 МПа									
DN, мм	размеры, мм								
	Lстр	L	S	d	Dц	D	d1	n	H
10	150	183	108	10	70	100	14	4	137,5
15	165	200	108	12	75	105	14	4	140
20	190	207	108	18	90	125	18	4	155
25	216	295	180	25	100	135	18	4	175
32	229	295	180	31	110	150	22	4	184
40*	241	430	300	37	125	165	22	4	200
40**	241	421	300	37	125	165	22	4	202
50	292	446	300	47	135	175	22	4	220
65	330	465	300	64	160	200	22	8	245
80	356	585	405	71	170	210	22	8	301
100	432	625	405	94	200	250	26	8	335
125	508	660	405	118	240	295	30	8	385
150	559	690	410	142	280	340	33	8	461
200	660	740	410	198	345	405	33	12	535

* для двухсоставной конструкции крана
**для трехсоставной конструкции крана

PN 10,0 МПа									
DN, мм	размеры, мм								
	Lстр	L	S	d	Dц	D	d1	n	H
10	150	183	108	10	70	100	14	4	137,5
15	165	200	108	12	75	105	14	4	140
20	190	207	108	18	90	125	18	4	155
25	216	295	180	25	100	135	18	4	175
32	229	295	180	31	110	150	22	4	184
40*	241	430	300	37	125	165	22	4	200
40**	241	421	300	37	125	165	22	4	202
50	292	446	300	45	145	195	26	4	230
65	330	465	300	62	170	220	26	8	255
80	356	585	405	71	180	230	26	8	311
100	432	625	405	92	210	265	30	8	345
125	508	660	405	112	250	310	33	8	395
150	559	690	410	136	290	350	33	12	466
200	660	740	410	190	360	430	39	12	550

* для двухсоставной конструкции крана
**для трехсоставной конструкции крана

ГАБАРИТНЫЕ И ПРИСОЕДИНИТЕЛЬНЫЕ РАЗМЕРЫ									
PN 16,0 МПа									
DN, мм	размеры, мм								
	Lстр	L	S	d	Dц	D	d1	n	H
15	230	230	108	12	75	105	14	4	140
20	260	260	108	17	90	125	18	4	155
25	260	310	180	23	100	135	18	4	160
32	300	330	180	27	110	150	22	4	185
40	300	450	300	37	125	165	22	4	210
50	350	475	300	40	145	195	26	4	240
65	400	500	300	62	170	220	26	8	325
80	450	630	405	71	180	230	26	8	335
100	520	665	405	92	210	265	30	8	370
125	600	705	405	-	250	310	33	8	-
150	700	760	410	139	290	350	33	12	460
200	800	810	410	182	360	430	39	12	560

КРАНЫ ШАРОВЫЕ ПОД ПРИВАРКУ

КРАНЫ ШАРОВЫЕ ПОД ПРИВАРКУ

11с(лс,нж)01пп

Изготовление и поставка по ТУ 3700-004-92853012-2012.
Сертификат соответствия требованиям Т Р ТС 032/2013 ТС RU C-RU АД40.В.00010 до 13.07.2022 г.
Декларация о соответствии требованиям ТР ТС 0 32/2013 "О безопасности оборудования, работающего под избыточным давлением" ЕАЭС N RU Д-RU.АД40.В.00026 до 14.08.2022 г.
Декларация о соответствии требованиям ТР ТС 010/2011"О безопасности м ашин и оборудования" ЕАЭС N RU Д-RU.АД40.В.00015/18 до 27.12.2023 г.

Назначение и характеристики

Краны шаровые под приварку применяются при перекрытии потока жидкой (газообразной) среды в трубопроводах.

Диаметр условного прохода DN мм: 10-200 мм.
Номинальное давление PN МПа (кгс/см2): 1,6-16,0 МПа (16-160 кгс/см2).
Температура рабочей среды: до 160°С (при использовании уплотнений и седел из Ф4) до 200°С (при использовании уплотнений и седел из Ф4К20).
Рабочая среда: вода, воздух, пар, природный газ, нефть, нефтепродукты, спирт, растворы щелочей, кислот и др.
Класс герметичности: А по ГОСТ 9544.
Присоединение к трубопроводу: под приварку.
Гарантии: 12 месяцев со дня ввода в эксплуатацию, 18 месяцев с момента отгрузки.

Пример условного обозначения по номеру чертежа

кран шаровой под приварку 11нж01пп PN1,6 DN25, корпус из нержавеющей стали, тип управления – ручной, номер модели 01, с уплотнительными поверхностями из фторопласта с приварным присоединением к трубопроводу по ГОСТ 3 3259: **ПЗТА.КШ.П.3.Р.1.4.НС.НУ.10.16.25**.

КЛИМАТИЧЕСКОЕ ИСПОЛНЕНИЕ И ПАРАМЕТРЫ ОКРУЖАЮЩЕЙ СРЕДЫ				
ХАРАКТЕРИСТИКИ	МАТЕРИАЛ КОРПУСА			
	11с01пп	11лс01пп	11нж01пп	11нж01пп
Температура окружающей среды, °С	-40º +50º	-60º +50º	-60º +50º	-60º +50º
Климатическое исполнение	У2	ХЛ1	УХЛ1	УХЛ1

МАТЕРИАЛ ОСНОВНЫХ ДЕТАЛЕЙ				
НАИМЕНОВАНИЕ ДЕТАЛИ	МАТЕРИАЛ КОРПУСА			
	11с01пп	11лс01пп	11нж01пп	11нж01пп
Корпус	СТАЛЬ 20	СТАЛЬ 09Г2С	СТАЛЬ 12Х18Н10Т	СТАЛЬ 10Х17Н13М2Т
Пробка	СТАЛЬ 12Х18Н10Т	СТАЛЬ 12Х18Н10Т	СТАЛЬ 12Х18Н10Т	СТАЛЬ 10Х17Н13М2Т
Шпиндель	20Х13		14Х17Н2/12Х18Н10Т	
Седло	Фторопласт Ф-4 (Ф4К20 для кранов с температурой рабочей среды до 200°С)			
Уплотнение	Фторопласт Ф- 4 (Ф4К20 для кранов с температурой рабочей среды до 200°С)			

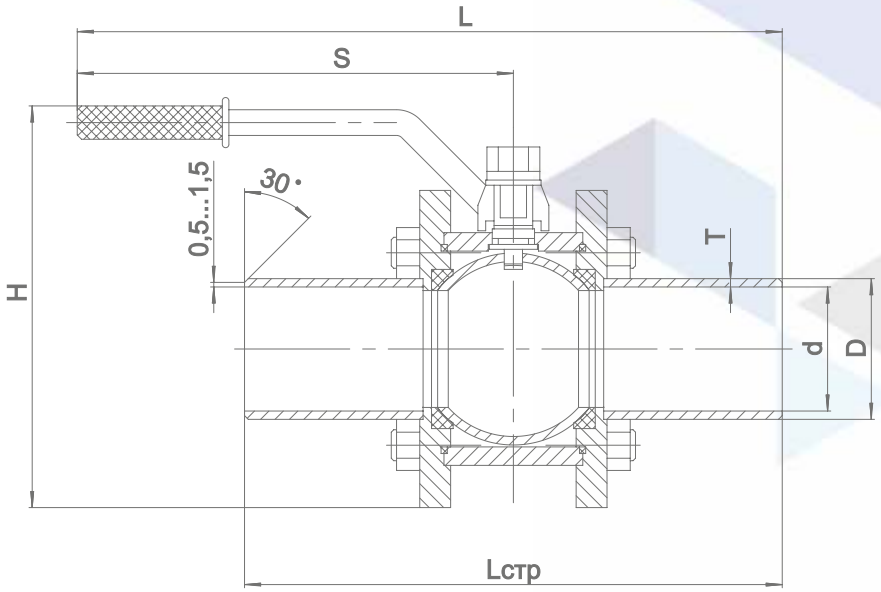

ГАБАРИТНЫЕ И ПРИСОЕДИНИТЕЛЬНЫЕ РАЗМЕРЫ							
PN 1,6-4,0 МПа							
DN, мм	размеры, мм						
	Lстр	L	S	d	D	T	H
10	130	166	108	9	14	2	74
15	130	191	108	14	20	2,5	79
20	150	187	108	19	25	2,5	88
25	160	267	180	23	32	3	107
32	180	275	180	30	38	3	118
40	200	400	300	40	45/48	2,5/3	144/157
50	230	415	300	50	57	3,5	177
65	290	445	300	64	76	3,5	200
80	310	560	405	75	89	4,5	235
100	350	580	405	93	108	4	311
125	400	605	405	123	133	4	360
150	480	650	410	145	159	4,5	445
200	600	710	410	198	219	6	516

ГАБАРИТНЫЕ И ПРИСОЕДИНИТЕЛЬНЫЕ РАЗМЕРЫ							
PN 6,3 10,0 МПа							
DN, мм	размеры, мм						
	Lстр	L	S	d	D	T	H
15	165	200	108	14	20	2,5	110
20	190	207	108	19	25	2,5	114
25	216	295	180	23	32	3,5	135
32	229	295	180	30	38	3	145
40*	241	430	300	40	48	4	160
40**	241	421	300	38	45	3	180
50	292	446	300	47	57	5	205
65	330	465	300	64	76	5	225
80	356	585	405	75	89	6	285
100	432	625	405	93	108	6	315
125	508	660	405	118	133	6	365
150	559	690	410	139	159	6	436
200	660	740	410	182	219	8	525

*для двухсоставной конструкции крана
**для трехсоставной конструкции крана

PN 16,0 МПа							
DN, мм	размеры, мм						
	Lстр	L	S	d	D	T	H
15	230	230	108	12	20	4	110
20	260	260	180	17	26	4	130
25	260	310	180	23	33	5	130
32	300	330	180	27	39	5	155
40	300	450	300	37	48	5,5	190
50	350	475	300	40	57	6	225
65	400	500	300	62	83	8	305
80	450	630	405	71	89	8	315
100	520	665	405	92	108	8	350
125	600	705	405	-	-	-	-
150	700	760	410	139	159	10	435
200	800	810	410	182	-	-	535

КРАНЫ ШАРОВЫЕ ШТУЦЕРНО-НИППЕЛЬНЫЕ

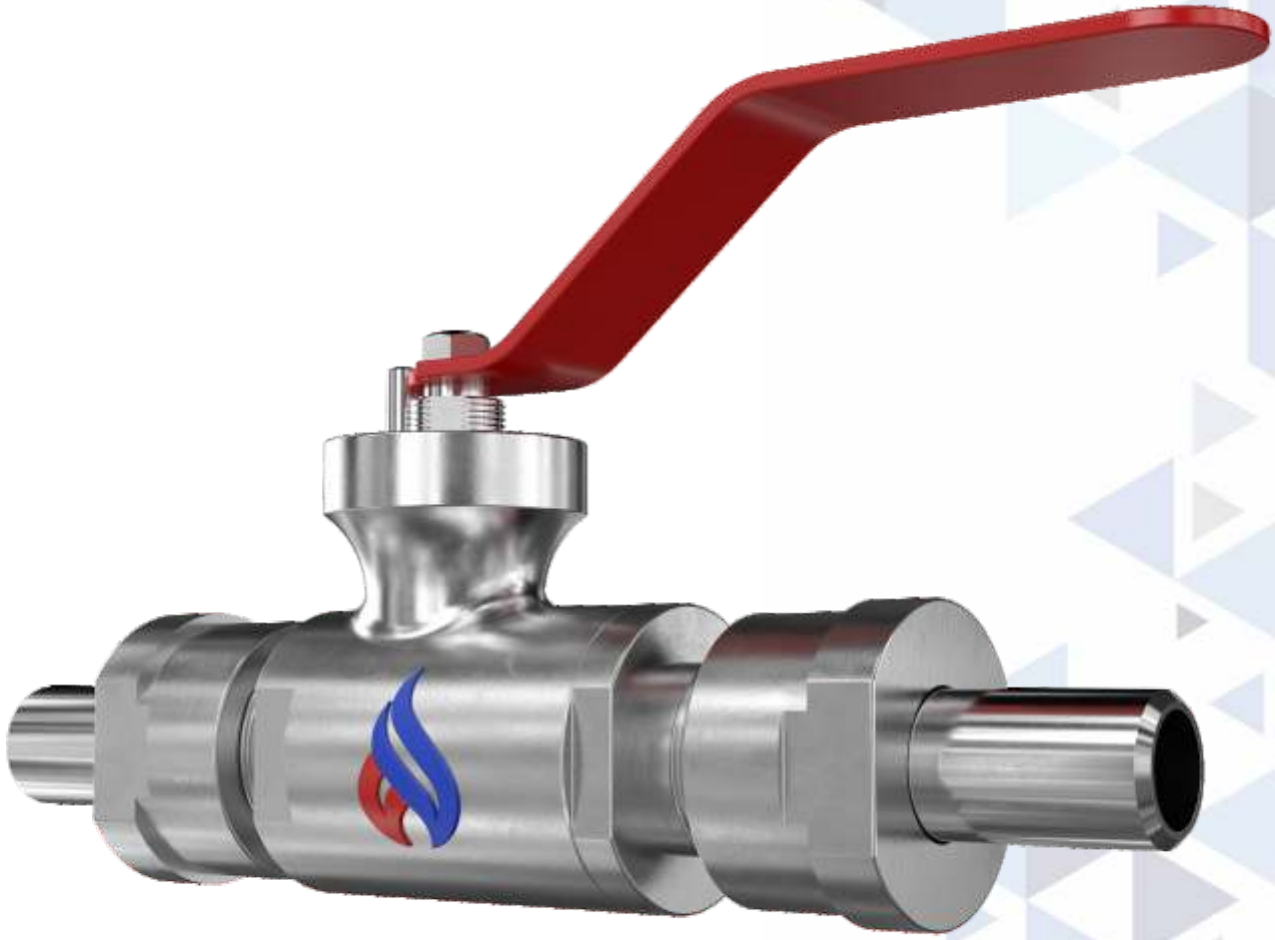

КРАНЫ ШАРОВЫЕ ШТУЦЕРНО-НИППЕЛЬНЫЕ

11с(лс,нж)01пш

Изготовление и поставка по ТУ 3700-004-92853012-2012.
Сертификат соответствия требованиям ТР ТС 032/2013 ТС RU C-RU АД40.В.00010 до 13.07.2022 г.
Декларация о соответствии требованиям ТР ТС032/2013 "О безопасности оборудования,работающего под избыточным давлением" ЕАЭС N RU Д-RU.АД40.В.00026 до 14.08.2022 г.
Декларация о соответствии требованиям ТР ТС 010/2011"О безопасности машин и оборудования" ЕАЭС N RU Д-RU.АД40.В.00015/18 до 27.12.2023 г.

Назначение и характеристики

Краны шаровые штуцерно-ниппельные применяются при перекрытии потока жидкой (газообразной) среды в трубопроводах.

Диаметр условного прохода DN мм: 10-50 мм.
Номинальное давление PN МПа (кгс/см2): 1,6-16,0 МПа (16-160 кгс/см2).
Температура рабочей среды: до 160°С (при использовании уплотнений и седел из Ф4) до 200°С (при использовании уплотнений и седел из Ф4К20).
Рабочая среда: вода, воздух, пар, природный газ, нефть, нефтепродукты, спирт, растворы щелочей, кислот и др.
Класс герметичности: А по ГОСТ 9544
Присоединение к трубопроводу: штуцерно-ниппельное.
Гарантии: 12 месяцев со дня ввода в эксплуатацию, 18 месяцев с момента отгрузки.

Пример условного обозначения по номеру чертежа

кран шаровой штуцерно-ниппельный 11нж01пш PN1,6 DN25, корпус из нержавеющей стали, тип управления – ручной, номер модели 01, с уплотнительными поверхностями из фторопласта с штуцерно-ниппельным присоединением к трубопроводу: **ПЗТА.КШ.П.3.Р.1.4. НС.НУ.16.16.25**.

КЛИМАТИЧЕСКОЕ ИСПОЛНЕНИЕ И ПАРАМЕТРЫ ОКРУЖАЮЩЕЙ СРЕДЫ				
ХАРАКТЕРИСТИКИ	МАТЕРИАЛ КОРПУСА			
	11с01пш	11лс01пш	11нж01пш	11нж01пш
Температура окружающей среды, °С	-40º +50º	-60º +50º	-60º +50º	-60º +50º
Климатическое исполнение	У2	ХЛ1	УХЛ1	УХЛ1

МАТЕРИАЛ ОСНОВНЫХ ДЕТАЛЕЙ				
НАИМЕНОВАНИЕ ДЕТАЛИ	МАТЕРИАЛ КОРПУСА			
	11с01пш	11лс01пш	11нж01пш	11нж01пш
Корпус	СТАЛЬ 20	СТАЛЬ 09Г2С	СТАЛЬ 12Х18Н10Т	СТАЛЬ 10Х17Н13М2Т
Пробка	СТАЛЬ 12Х18Н10Т	СТАЛЬ 12Х18Н10Т	СТАЛЬ 12Х18Н10Т	СТАЛЬ 10Х17Н13М2Т
Шпиндель	20Х13		14Х17Н2/12Х18Н10Т	
Седло	Фторопласт Ф-4 (Ф4К20 для кранов с температурой рабочей среды до 200°С)			
Уплотнение	Фторопласт Ф- 4 (Ф4К20 для кранов с температурой рабочей среды до 200°С)			

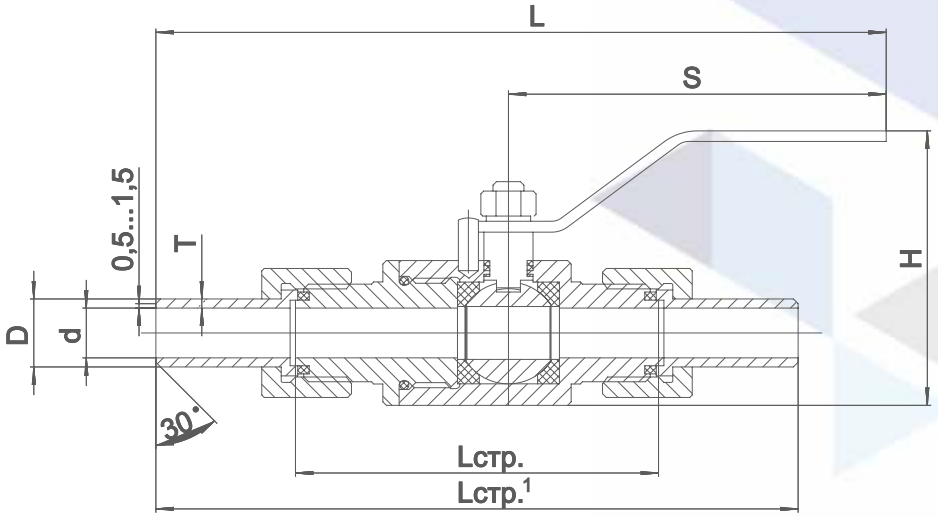

Рис. Двухсоставная конструкция корпуса

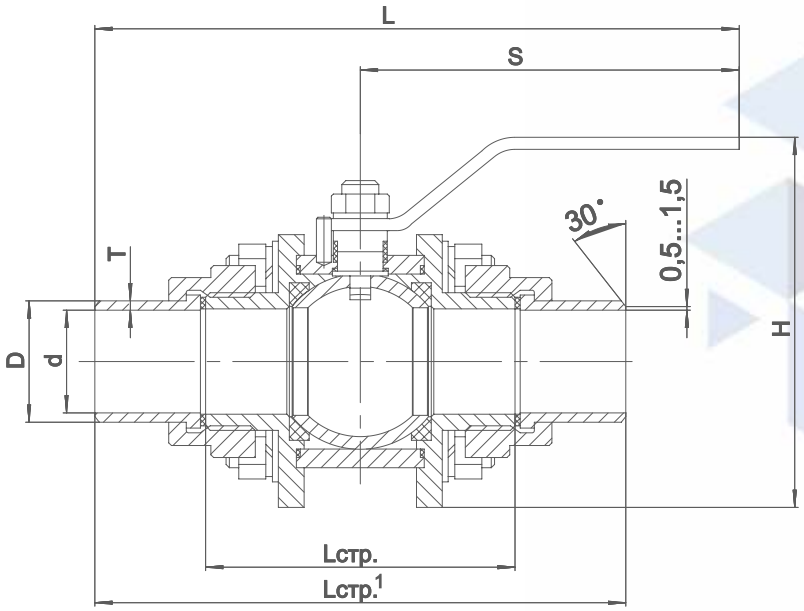

Рис. Трехсоставная конструкция корпуса (стяжной на шпильках)

ГАБАРИТНЫЕ И ПРИСОЕДИНИТЕЛЬНЫЕ РАЗМЕРЫ									
PN 1,6 4,0 МПа									
DN, мм	размеры, мм								
	Lстр	Lстр	L	S	d	D	T	H	Резьба[1]
10	95	150	190	108	9	14	2	72	M20x1,5
15	105	185	208	108	14	20	2,5	79	M27x1,5
20	110	190	207	108	19	25	2,5	88	M33x1,5
25	105	205	292	180	23	32	3	107	M42x1,5
32	130	230	300	180	30	38	3	118	M48x1,5
40	150	240	420	300	40	48	3	157	M55x1,5
50	152	250	426	300	50	57	3,5	177	M64x2

[1] - Возможно исполнение с другой резьбой (как размером так и типом), а также без ниппелей и накидных гаек с гладким торцом штуцера под прокладку

.

PN 6,3-10,0 МПа									
DN, мм	размеры, мм								
	Lстр	Lстр	L	S	d	D	T	H	резьба[1]
10	110	165	190	108	9	14	2,5	102	24×1,5
15	120	200	216	108	14	19	2,5	105	27×1,5
20	110	190	210	108	19	25	3	115	33×1 5
25	105	205	292	180	23	32	4,5	135	42×1,5
32	130	230	300	180	30	37	3,5	145	45×1,5
40*	150	240	430	300	40	48	3,5	160	55×1,5
40**	150	240	420	300	40	48	3,5	180	55×1,5
50	150	250	425	300	47	57	5	205	72x2

[1] - Возможно исполнение с другой резьбой (как размером так и типом), а также без ниппелей и накидных гаек с гладким торцом штуцера под прокладку
*для двухсоставной конструкции крана
**для трехсоставной конструкции крана

PN 16,0 МПа									
DN, мм	размеры, мм								
	Lстр	Lстр	L	S	d	D	T	H	резьба[1]
10	81	117	171	108	9	14,5	2,25	102	M22x1,5
15	91	125	180	108	12	16,5	2,25	110	M24x1,5
20	108	143	180	108	17	25,5	2,75	130	M36x1,5
25	130	160	260	180	23	32,5	3	130	M42x1,5
32	150	192	276	180	29	38,5	3	155	M48x1,5

[1] - Возможно исполнение с другой резьбой (как размером так и типом), а также без ниппелей и накидных гаек с гладким торцом штуцера под прокладку

КРАНЫ ШАРОВЫЕ МУФТОВЫЕ

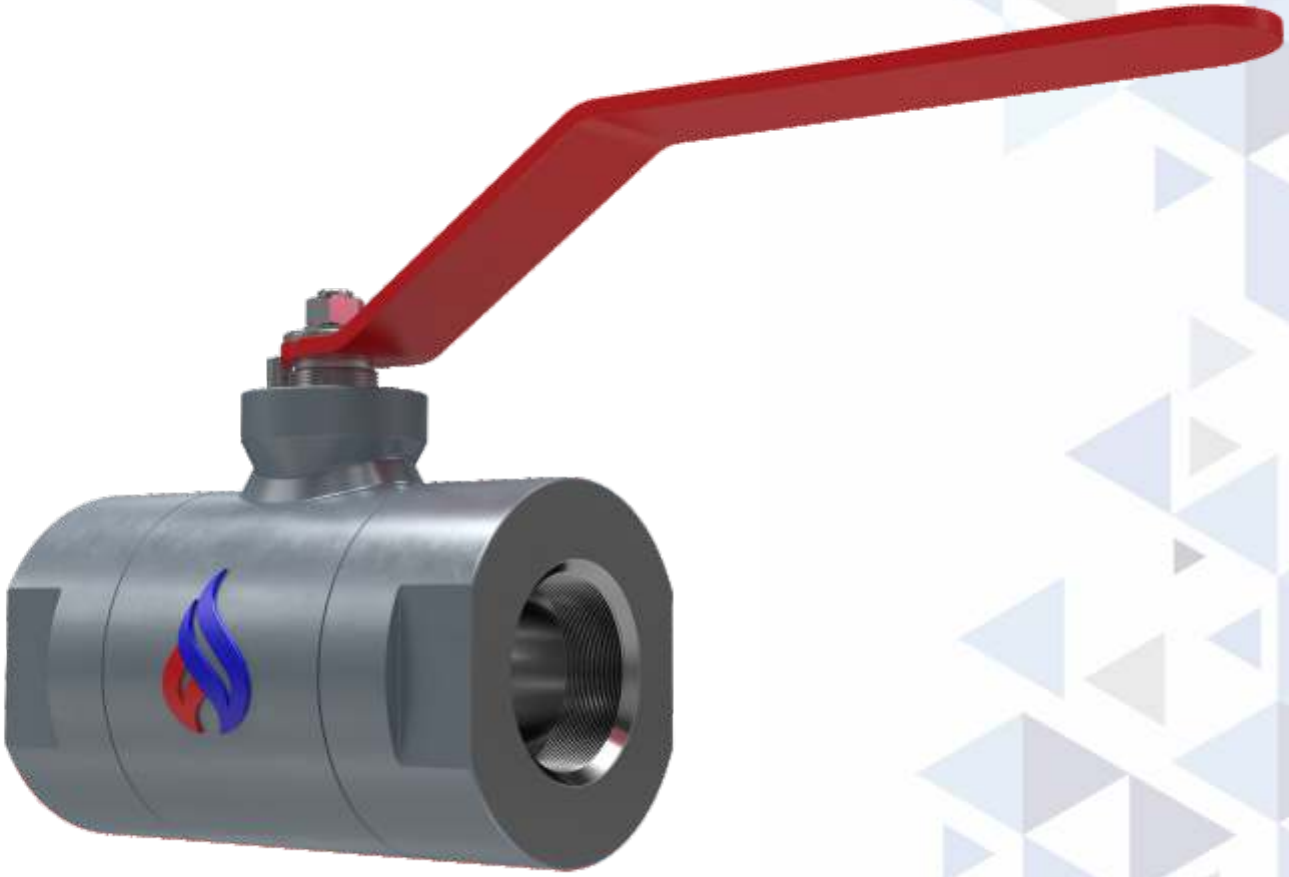

КРАНЫ ШАРОВЫЕ МУФТОВЫЕ

11с(лс,нж)01пм

Изготовление и поставка по ТУ 3700-004-92853012-2012.
Сертификат соответствия требованиям ТР ТС 032/2013 ТС RU C-RU АД40.В.00010 до 13.07.2022г.
Декларация о соответствии требованиям ТР ТС 032/2013 "О безопасности оборудования, работающего под избыточным давлением" ЕАЭС N RU Д-RU.АД40.В.00026 до 14.08.2022 г.
Декларация о соответствии требованиям ТР ТС 010/2011 "О безопасности машин и оборудования" ЕАЭС N RU Д-RU.АД40.В.00015/18 до 27.12.2023 г.

Назначение и характеристики

Краны шаровые муфтовые применяются при перекрытии потока жидкой (газообразной) среды в трубопроводах.

Диаметр условного прохода DN мм: 10-50 мм.
Номинальное давление PN МПа (кгс/см2): 1,6-16,0 МПа (16-160 кгс/см2).
Температура рабочей среды: до 160°С (при использовании уплотнений и седел из Ф4) до 200°С (при использовании уплотнений и седел из Ф4К20).
Рабочая среда: вода, воздух, пар, природный газ, нефть, нефтепродукты, спирт, растворы щелочей, кислот и др.
Класс герметичности: А по ГОСТ 9544.
Присоединение к трубопроводу: муфтовое.
Гарантии: 12 месяцев со дня ввода в эксплуатацию, 18 месяцев с момента отгрузки.

Пример условного обозначения по номеру чертежа

кран шаровой муфтовый 11нж01пм PN1,6 DN25, корпус из нержавеющей стали, тип управления – ручной, номер модели 01, с уплотнительными поверхностями из фторопласта с муфтовым при соединением к трубопроводу: **ПЗТА.КШ.П.З.Р.1.4. НС.НУ.12.16.25**.

КЛИМАТИЧЕСКОЕ ИСПОЛНЕНИЕ И ПАРАМЕТРЫ ОКРУЖАЮЩЕЙ СРЕДЫ				
ХАРАКТЕРИСТИКИ	МАТЕРИАЛ КОРПУСА			
	11с01пм	11лс01пм	11нж01пм	11нж01пм
Температура окружающей среды, °С	-40º +50º	-60º +50º	-60º +50º	-60º +50º
Климатическое исполнение	У2	ХЛ1	УХЛ1	УХЛ1

МАТЕРИАЛ ОСНОВНЫХ ДЕТАЛЕЙ				
НАИМЕНОВАНИЕ ДЕТАЛИ	МАТЕРИАЛ КОРПУСА			
	11с01пм	11лс01пм	11нж01пм	11нж01пм
Корпус	СТАЛЬ 20	СТАЛЬ 09Г2С	СТАЛЬ 12Х18Н10Т	СТАЛЬ 10Х17Н13М2Т
Пробка	СТАЛЬ 12Х18Н10Т	СТАЛЬ 12Х18Н10Т	СТАЛЬ 12Х18Н10Т	СТАЛЬ 10Х17Н13М2Т
Шпиндель	20Х13		14Х17Н2/12Х18Н10Т	
Седло	Фторопласт Ф-4 (Ф4К20 для кранов с температурой рабочей среды до 200°С)			
Уплотнение	Фторопласт Ф- 4 (Ф4К20 для кранов с температурой рабочей среды до 200°С)			

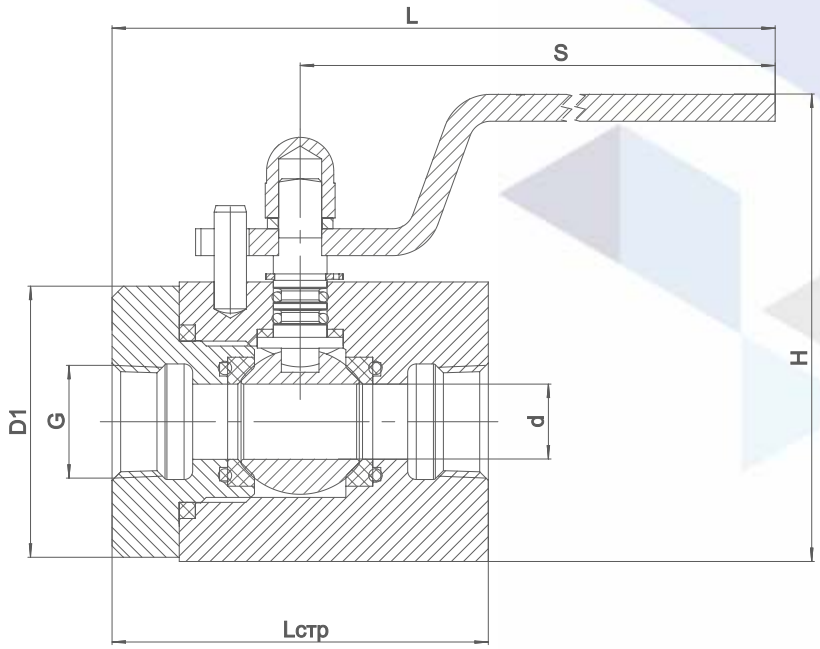

ГАБАРИТНЫЕ И ПРИСОЕДИНИТЕЛЬНЫЕ РАЗМЕРЫ						
PN 1,6-4,0 МПа						
DN, мм	размеры, мм					
	Lстр	L	S	d	G[1]	H
10	75	138	108	9	3/8”	74
15	74	150	108	14	1/2”	79
20	80	148	108	19	3/4”	88
25/20*	90	153	108	23	1”	88
32/25*	110	242	180	30	1”	132
40/32*	120	245	180	40	1”	144
50	150	375	300	50	2”	177
65	185	393	300	64	2”	200
80	205	405	405	75	3”	235

* Вместо трубной цилиндрической резьбы возможно исполнение с трубной конической резьбой Rc
[1] Возможно изготовление полных проходов

ГАБАРИТНЫЕ И ПРИСОЕДИНИТЕЛЬНЫЕ РАЗМЕРЫ						
PN 6,3-10,0 МПа						
DN, мм	размеры, мм					
	Lстр	L	S	d	G[1]	H
10	75	138	108	9	3/8”	102
15	75	150	108	14	1/2”	105
20	80	150	108	19	3/4”	115
25/20*	105	165	180	19	1”	115
32/25*	110	242	180	23	1 1/4”	145
40/32*	120	245	180	30	1 1/2″	145
50	150	375	300	50	2”	205
65	185	393	300	64	2 1/2”	225
80	205	510	405	71	3”	285

* Вместо трубной цилиндрической резьбы возможно исполнение с трубной конической резьбой Rc
1 Возможно изготовление полных проходов

PN 16,0 МПа						
DN, мм	размеры, мм					
	Lстр	L	S	d	G[1]	H
10	110	170	108	9	3/8″	105
15	105	160	108	12	1/2″	110
20	-	-	180	17	3/4″	130
25	-	-	180	23	1″	130
32	125	245	180	30	1 1/4″	155
40	215	410	300	37	1 1/2″	190
50	250	425	300	41	2″	225
65	255	430	300	62	2 1/2″	245
80	265	540	405	71	3″	315

[1] Вместо трубной цилиндрической резьбы возможно исполнение с трубной конической резьбой Rc

КРАНЫ ШАРОВЫЕ ТРЁХХОДОВЫЕ

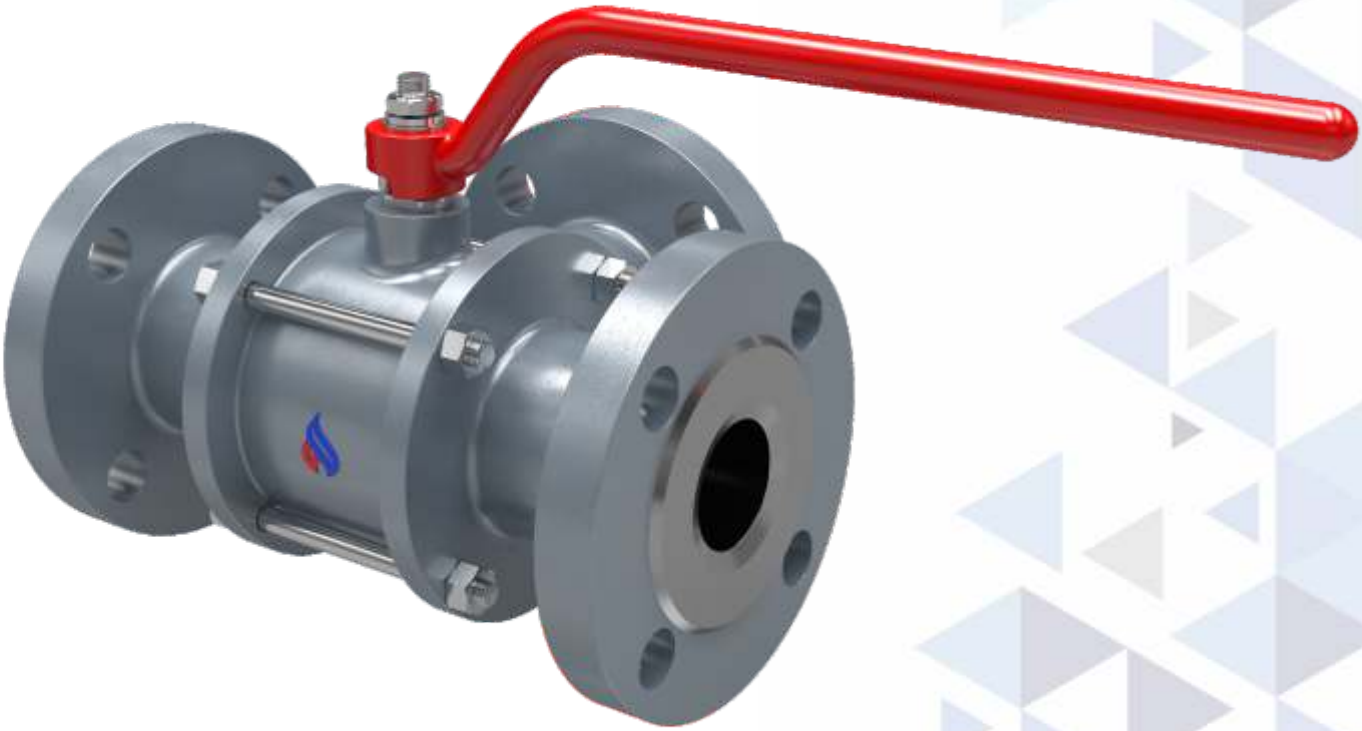

КРАНЫ ШАРОВЫЕ ТРЁХХОДОВЫЕ

11с(лс,нж)03пф, 11с(лс,нж)03пп, 11с(лс,нж)03пш, 11с(лс,нж)03пм

Изготовление и поставка по ТУ 3700-004-92853012-2012.
Сертификат соответствия требованиям ТР ТС 032/2013 ТС RU C-RU АД40.В.00010 до 13.07.2022 г.
Декларация о соответствии требованиям ТР ТС 032/2013 "О безопасности оборудования, работающего под избыточным давлением" ЕАЭС N RU Д-RU.АД40.В.00026 до 14.08.2022 г.
Декларация о соответствии требованиям ТР ТС 010/2011"О безопасности машин и оборудования" ЕАЭС N RU Д-RU.АД40.В.00015/18 до 27.12.2023 г.

Назначение и характеристики

Краны шаровые трехходовые применяются для перекрытия, распределения и смешения потоков жидкой (газообразной) среды в трубопроводах.

Диаметр условного прохода DN мм: 10-200 мм.
Номинальное давление PN МПа (кгс/см2): 1,6-16,0 МПа (16-160 кгс/см2)*.
Температура рабочей среды: до 160°С (при использовании уплотнений и седел из Ф4) до 200°С (при использовании уплотнений и седел из Ф4К20).
Рабочая среда вода: воздух, пар, природный газ, нефть, нефтепродукты, спирт, растворы щелочей, кислот и др.
Класс герметичности: А по ГОСТ 9544.
Присоединение к трубопроводу: фланцевое, под приварку, штуцерное, муфтовое.
Гарантии: 12 месяцев со дня ввода в эксплуатацию, 18 месяцев с момента отгрузки.

Пример условного обозначения по номеру чертежа

кран шаровой трехходовой11нж01пф PN1,6 DN25, корпус из нержавеющей стали, тип управления – ручной, номер модели 03, с уплотнительными поверхностями из фторопласта с фланцевым присоединением к трубопроводу по ГОСТ 33259: **ПЗТА.КШ.Т.3.Р.1.4. НС.НУ.1.16.25**.

* краны с номинальным давлением выше 1,6 МПа изготавливаются по индивидуальным требованиям заказчика.

КЛИМАТИЧЕСКОЕ ИСПОЛНЕНИЕ И ПАРАМЕТРЫ ОКРУЖАЮЩЕЙ СРЕДЫ				
ХАРАКТЕРИСТИКИ	МАТЕРИАЛ КОРПУСА			
	11с03пф, 11с03пп 11с03пш, 11с03пм	11лс03пф, 11лс03пп 11лс03пш, 11лс03пм	11нж03пф, 11нж03пп 11нж03пш, 11нж03пм	11нж03пф, 11нж03пп 11нж03пш, 11нж03пм
Температура окружающей среды, °С	-40º +50º	-60º +50º	-60º +50º	-60º +50º
Климатическое исполнение	У2	ХЛ1	УХЛ1	УХЛ1

МАТЕРИАЛ ОСНОВНЫХ ДЕТАЛЕЙ				
НАИМЕНОВАНИЕ ДЕТАЛИ	МАТЕРИАЛ КОРПУСА			
	11с03пф, 11с03пп 11с03пш, 11с03пм	11лс03пф, 11лс03пп 11лс03пш, 11лс03пм	11нж03пф, 11нж03пп 11нж03пш, 11нж03пм	11нж03пф, 11нж03пп 11нж03пш, 11нж03пм
Корпус	СТАЛЬ 20	СТАЛЬ 09Г2С	СТАЛЬ 12Х18Н10Т	СТАЛЬ 10Х17Н13М2Т
Пробка	СТАЛЬ 12Х18Н10Т	СТАЛЬ 12Х18Н10Т	СТАЛЬ 12Х18Н10Т	СТАЛЬ 10Х17Н13М2Т
Шпиндель	20Х13		14Х17Н2/12Х18Н10Т	
Седло	Фторопласт Ф-4 (Ф4К20 для кранов с температурой рабочей среды до 200°С)			
Уплотнение	Фторопласт Ф- 4 (Ф4К20 для кранов с температурой рабочей среды до 200°С)			

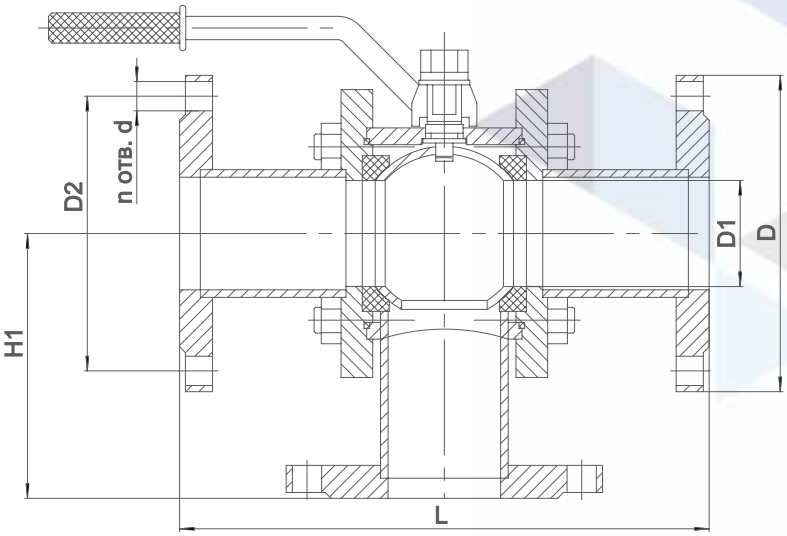

ГАБАРИТНЫЕ И ПРИСОЕДИНИТЕЛЬНЫЕ РАЗМЕРЫ						
PN 1,6 МПа						
DN, мм	размеры, мм					
	D	D3	D2	n	d	L
15	15	95	65	4	14	150
20	20	100	75	4	14	150
25	25	110	85	4	14	160
32	32	135	100	4	18	180
40	40	145	110	4	18	200
50	50	160	125	4	18	180/230
65	65	180	145	4	18	200/290
80	80	195	160	4	18	210/310
100	100	215	180	8	18	230/350
150	150	280	240	8	22	280/480

СХЕМА 1. Т-образный проход

Расположение центрального патрубка снизу (по оси шпинделя)

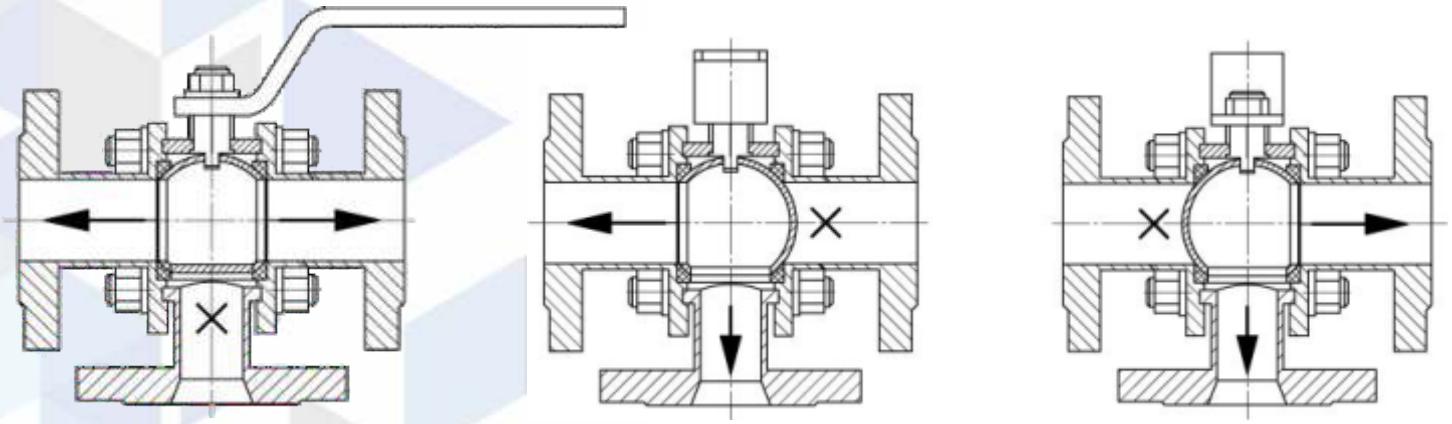

СХЕМА 2. Г-образный проход (L-образный)

Расположение центрального патрубка снизу (по оси шпинделя)

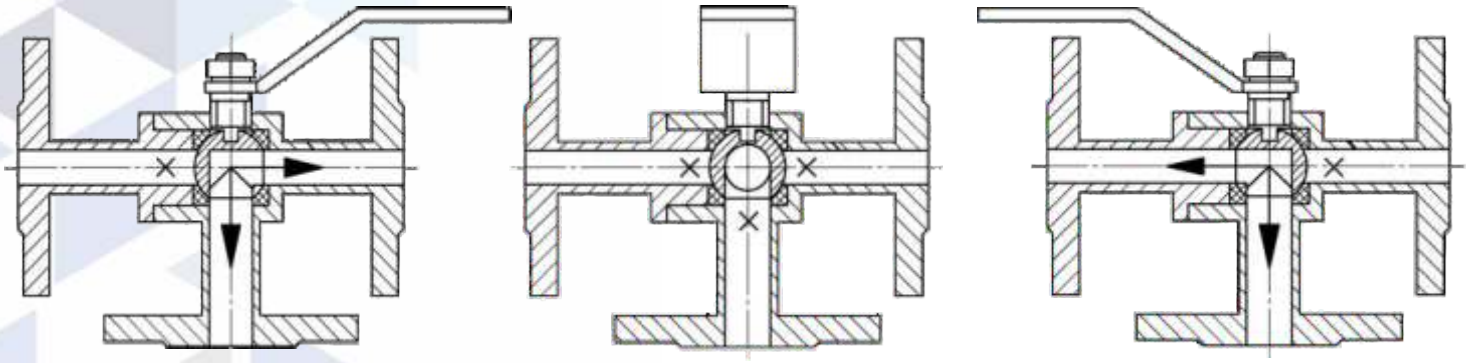

СХЕМА 3. Т-образный проход

Расположение центрального патрубка сбоку (перпендикулярно оси шпинделя)

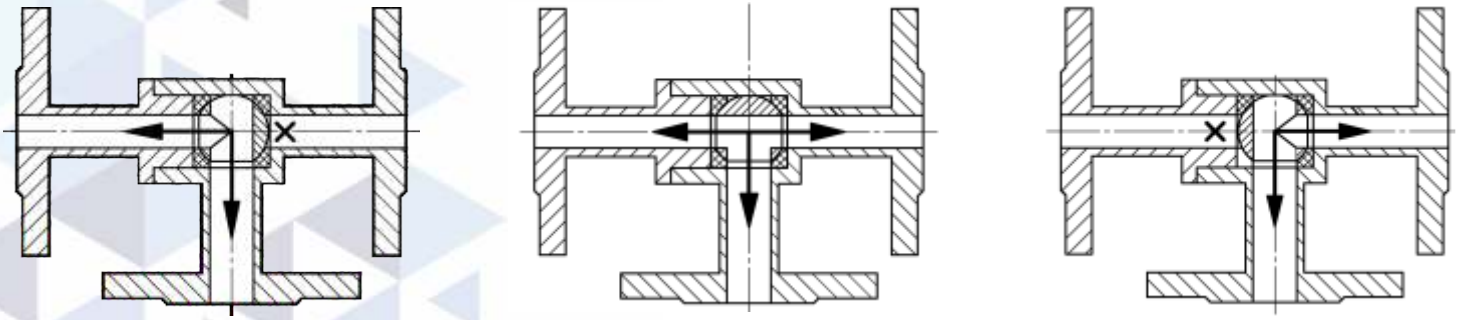

СХЕМА 4. Г-образный проход (L-образный)

Расположение центрального патрубка сбоку (перпендикулярно оси шпинделя)

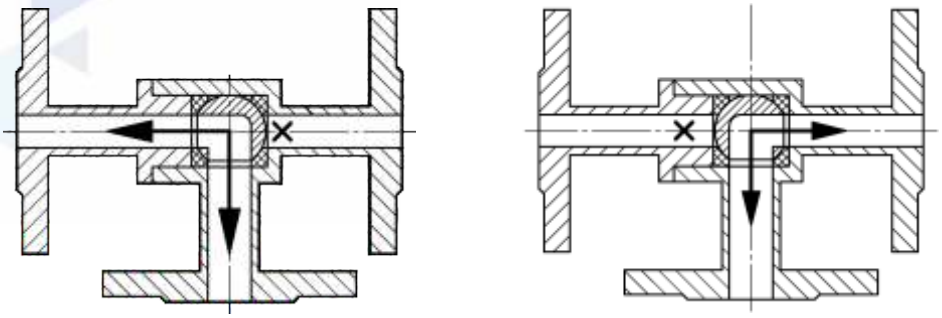

КРАНЫ ШАРОВЫЕ С ОБОГРЕВОМ КОРПУСА

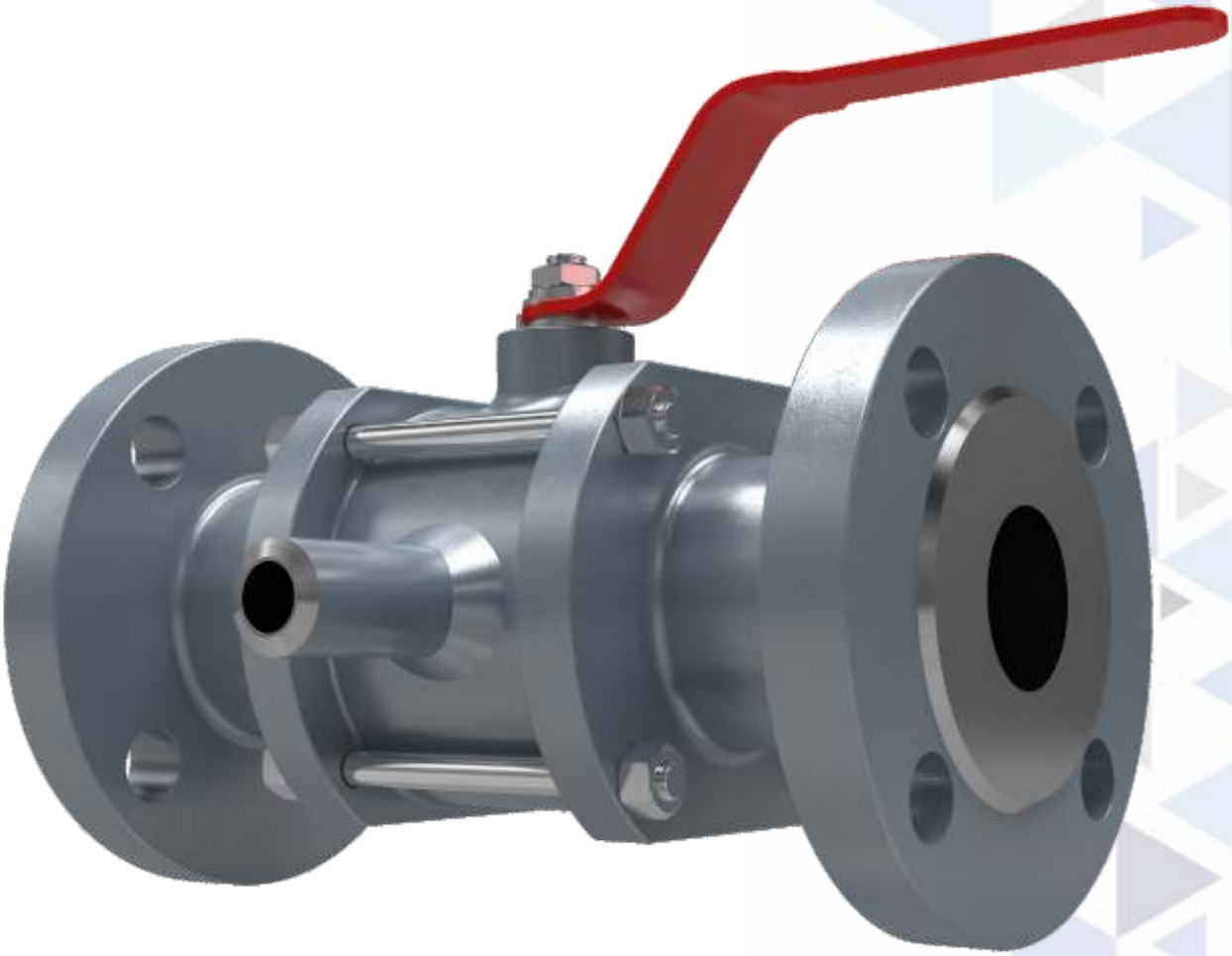

КРАНЫ ШАРОВЫЕ С ОБОГРЕВОМ КОРПУСА

11с(лс,нж)01пфо, 11с(лс,нж)01ппо, 11с(лс,нж)01пшо, 11с(лс,нж)01пмо

Изготовление и поставка по ТУ 3700-004-92853012-2012.
Сертификат соответствия требованиям ТР ТС 032/2013 ТС RU C-RU АД40.В.00010 до 13.07.2022 г.
Декларация о соответствии требованиям ТР ТС 032/2013 "О безопасности оборудования, работающего под избыточным давлением" ЕАЭС N RU Д-RU.АД40.В.00026 до 14.08.2022 г.
Декларация о соответствии требованиям ТР ТС 010/2011 "О безопасности машин и оборудования" ЕАЭС N RU Д-RU.АД40.В.00015/18 до 27.12.2023 г.

Назначение и характеристики

Краны шаровые с обогревом корпуса применяются при перекрытии потока жидкой (газообразной) среды в трубопроводах.

Диаметр условного прохода DN мм: 10-200 мм.
Номинальное давление PN МПа (кгс/см2): 1,6-4,0 Мпа (16-40 кгс/см2).
Температура рабочей среды: до 160°С (при использовании уплотнений и седел из Ф4) до 200°С (при использовании уплотнений и седел из Ф4К20).
Рабочая среда: вода, воздух, пар, природный газ, нефть, нефтепродукты, спирт, растворы щелочей, кислот и др.
Класс герметичности: А по ГОСТ 9544.
Присоединение к трубопроводу: фланцевое, под приварку, муфтовое и др.
Гарантии: 12 месяцев со дня ввода в эксплуатацию, 18 месяцев с момента отгрузки.

Пример условного обозначения по номеру чертежа

кран шаровой с обогревом корпуса 11нж01пфо PN1,6 DN25, корпус из нержавеющей стали, тип управления – ручной, номер модели 01, с уплотнительными поверхностями из фторопласта с фланцевым присоединением к трубопроводу по ГОСТ 33259: **ПЗТА.КШ.П.З.Р.1.4. НС.НУ.1.16.25**.

КЛИМАТИЧЕСКОЕ ИСПОЛНЕНИЕ И ПАРАМЕТРЫ ОКРУЖАЮЩЕЙ СРЕДЫ				
ХАРАКТЕРИСТИКИ	МАТЕРИАЛ КОРПУСА			
	11с01пфо, 11с01ппо 11с01пшо, 11с01пмо	11лс01пфо, 11лс01ппо 11лс01пшо, 11лс01пмо	11нж01пфо, 11нж01ппо 11нж01пшо, 11нж01пмо	11нж01пфо, 11нж01ппо 11нж01пшо, 11нж01пмо
Температура окружающей среды, °С	-40º +50º	-60º +50º	-60º +50º	-60º +50º
Климатическое исполнение	У2	ХЛ1	УХЛ1	УХЛ1
МАТЕРИАЛ ОСНОВНЫХ ДЕТАЛЕЙ				
НАИМЕНОВАНИЕ ДЕТАЛИ	МАТЕРИАЛ КОРПУСА			
	11с01пфо, 11с01ппо 11с01пшо, 11с01пмо	11лс01пфо, 11лс01ппо 11лс01пшо, 11лс01пмо	11нж01пфо, 11нж01ппо 11нж01пшо, 11нж01пмо	11нж01пфо, 11нж01ппо 11нж01пшо, 11нж01пмо
Корпус	СТАЛЬ 20	СТАЛЬ 09Г2С	СТАЛЬ 12Х18Н10Т	СТАЛЬ 10Х17Н13М2Т
Пробка	СТАЛЬ 12Х18Н10Т	СТАЛЬ 12Х18Н10Т	СТАЛЬ 12Х18Н10Т	СТАЛЬ 10Х17Н13М2Т
Шпиндель	20Х13		14Х17Н2/12Х18Н10Т	
Седло	Фторопласт Ф-4 (Ф4К20 для кранов с температурой рабочей среды до 200°С)			
Уплотнение	Фторопласт Ф- 4 (Ф4К20 для кранов с температурой рабочей среды до 200°С)			

*Данный шаровой кран изготавливается под индивидуальные требования заказчиков

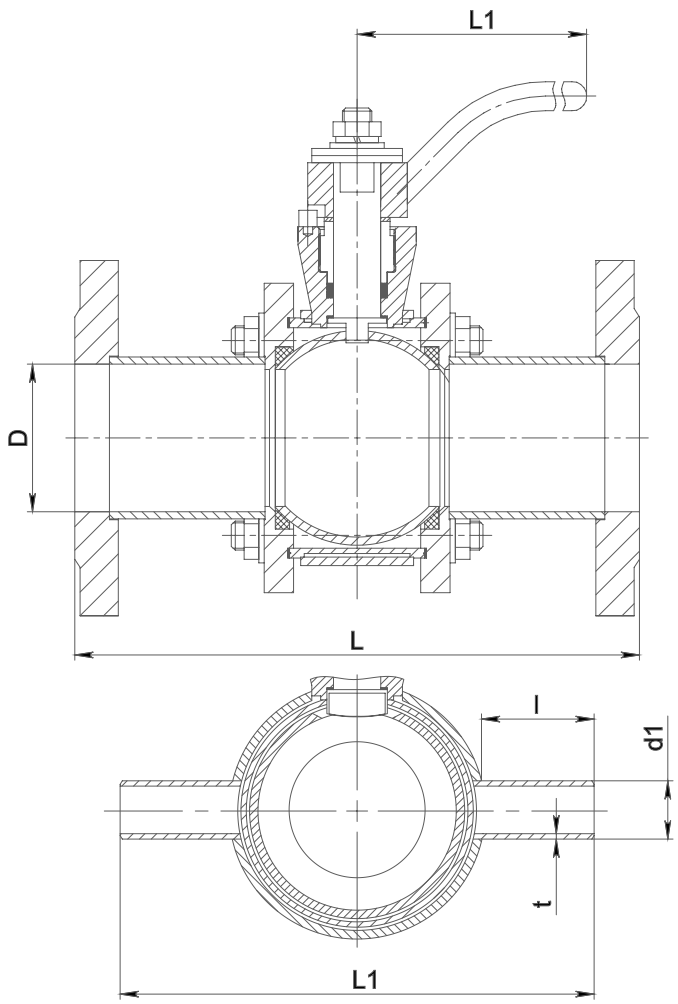
L1
D
L
l
d1
t
L1

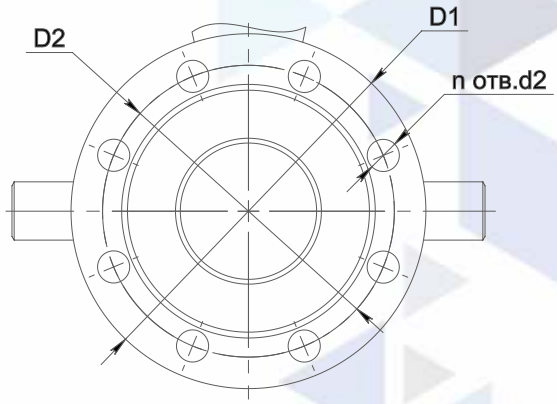
D2
D1
n отв.d2

КРАНЫ ШАРОВЫЕ С ПРИВОДОМ

КРАНЫ ШАРОВЫЕ С ПРИВОДОМ

11с(лс,нж)901пф, 11с(лс,нж)901пп, 11с(лс,нж)901пш, 11с(лс,нж)901пм

Изготовление и поставка по ТУ 3700-004-92853012-2012.
Сертификат соответствия требованиям ТР ТС 032/2013 ТС RU C-RU АД40.В.00010 до 13.07.2022 г.
Декларация о соответствии требованиям ТР ТС 032/2013 "О безопасности оборудования, работающего под избыточным давлением" ЕАЭС N RU Д-RU.АД40.В.00026 до 14.08.2022 г.
Декларация о соответствии требованиям ТР ТС 010/2011"О безопасности машин и оборудования" ЕАЭС N RU Д-RU.АД40.В.00015/18 до 27.12.2023 г.

Назначение и характеристики

Краны шаровые с приводом применяются при перекрытии потока жидкой (газообразной) среды в трубопроводах.

Диаметр условного прохода DN мм: 10-200 мм.
Номинальное давление PN МПа (кгс/см2): 1,6-16,0 МПа (16-160 кгс/см2).
Температура рабочей среды: до 160°С (при использовании уплотнений и седел из Ф4) до 200°С (при использовании уплотнений и седел из Ф4К20).
Рабочая среда: вода, воздух, пар, природный газ, нефть, нефтепродукты, спирт, растворы щелочей, кислот и др.
Класс герметичности: А по ГОСТ 9544.
Присоединение к трубопроводу: фланцевое, под приварку, муфтовое и др.
Гарантии: 12 месяцев со дня ввода в эксплуатацию, 18 месяцев с момента отгрузки.

Пример условного обозначения по номеру чертежа

кран шаровой под привод 11нж901пф PN1,6 DN25, корпус из нержавеющей стали, тип управления – ручной, номер модели 01, с уплотнительными поверхностями из фторопласта с фланцевым присоединением к трубопроводу по ГОСТ 33259: **ПЗТА.КШ.П.3.Р.9.4. НС.НУ.1.16.25**.

КЛИМАТИЧЕСКОЕ ИСПОЛНЕНИЕ И ПАРАМЕТРЫ ОКРУЖАЮЩЕЙ СРЕДЫ				
ХАРАКТЕРИСТИКИ	МАТЕРИАЛ КОРПУСА			
	11с901пф, 11с901пп 11с901пш, 11с901пм	11лс901пф, 11лс901пп 11лс901пш, 11лс901пм	11нж901пф, 11нж901пп 11нж901пш, 11нж901пм	11нж901пф, 11нж901пп 11нж901пш, 11нж901пм
Температура окружающей среды, °С	-40º +50º	-60º +50º	-60º +50º	-60º +50º
Климатическое исполнение	У2	ХЛ1	УХЛ1	УХЛ1

МАТЕРИАЛ ОСНОВНЫХ ДЕТАЛЕЙ				
НАИМЕНОВАНИЕ ДЕТАЛИ	МАТЕРИАЛ КОРПУСА			
	11с901пф, 11с901пп 11с901пш, 11с901пм	11лс901пф, 11лс901пп 11лс901пш, 11лс901пм	11нж901пф, 11нж901пп 11нж901пш, 11нж901пм	11нж901пф, 11нж901пп 11нж901пш, 11нж901пм
Корпус	СТАЛЬ 20	СТАЛЬ 09Г2С	СТАЛЬ 12Х18Н10Т	СТАЛЬ 10Х17Н13М2Т
Пробка	СТАЛЬ 12Х18Н10Т	СТАЛЬ 12Х18Н10Т	СТАЛЬ 12Х18Н10Т	СТАЛЬ 10Х17Н13М2Т
Шпиндель	20Х13		14Х17Н2/12Х18Н10Т	
Седло	Фторопласт Ф-4 (Ф4К20 для кранов с температурой рабочей среды до 200°С)			
Уплотнение	Фторопласт Ф- 4 (Ф4К20 для кранов с температурой рабочей среды до 200°С)			

*Данный шаровой кран изготавливается под индивидуальные требования заказчиков

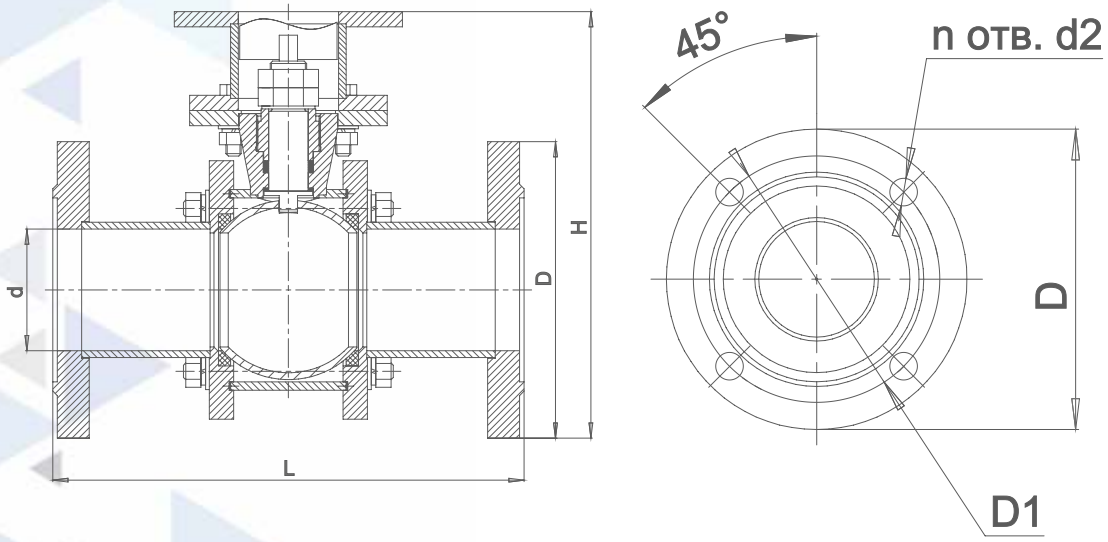
45°
n отв. d2
d
D
H
L
D
D1

КРАНЫ ШАРОВЫЕ МЕЖФЛАНЦЕВЫЕ

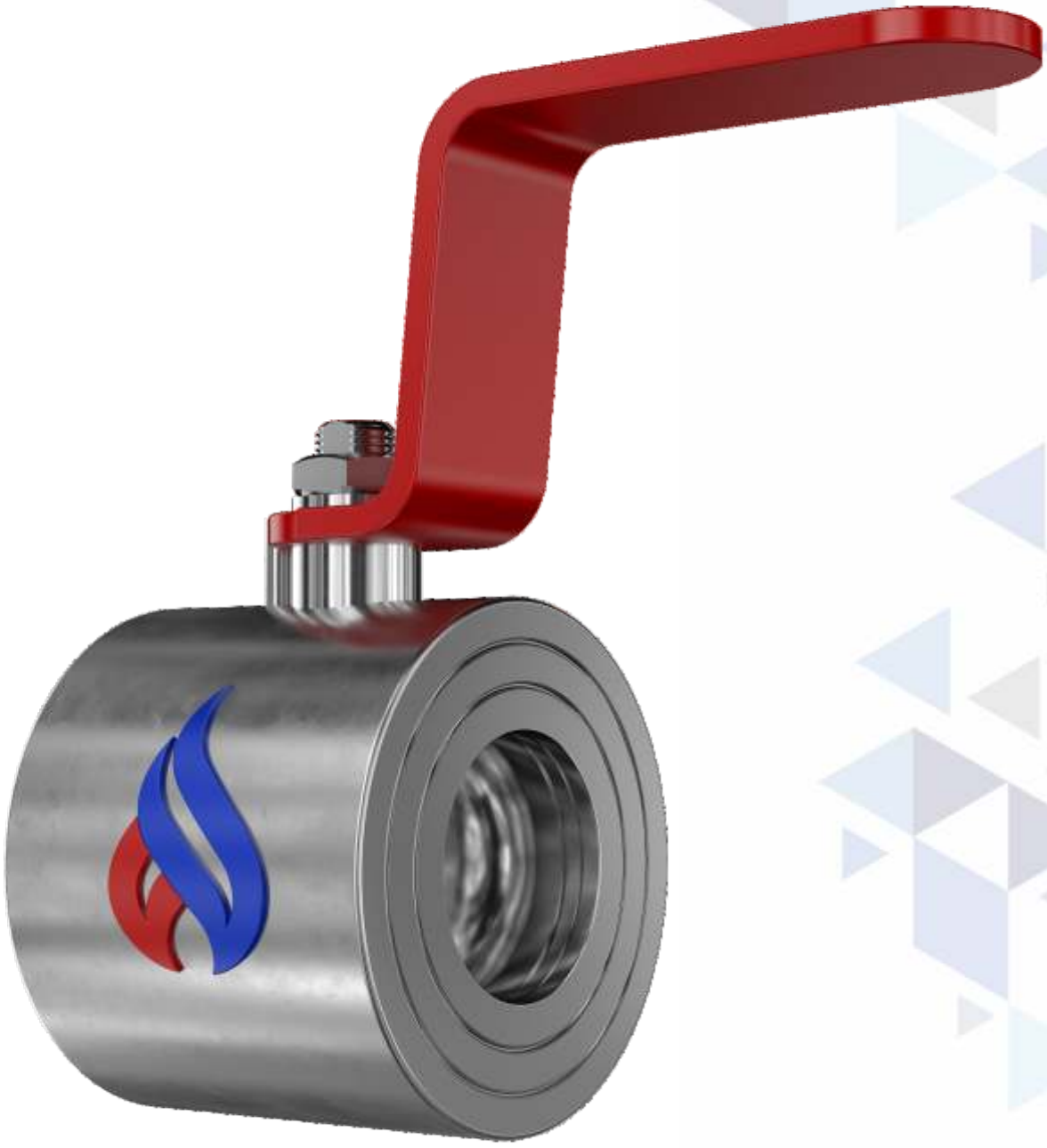

КРАНЫ ШАРОВЫЕ МЕЖФЛАНЦЕВЫЕ

11с(лс,нж)01пк

Изготовление и поставка по ТУ 3700-004-92853012-2012.
Сертификат соответствия требованиям ТР ТС 032/2013 ТС RU C-RU АД40.В.00010 до 13.07.2022г.
Декларация о соответствии требованиям ТР ТС 032/2013 "О безопасности оборудования, работающего под избыточным давлением" ЕАЭС N RU Д- RU.АД40.В.00026 до 14.08.2022 г.
Декларация о соответствии требованиям ТР ТС 010/2011"О безопасности машин и оборудования" ЕАЭС N RU Д-RU.АД40.В.00015/18 до 27.12.2023 г.

Назначение и характеристики

Краны шаровые межфланцевые применяются при перекрытии потока жидкой (газообразной) среды в трубопроводах.

Диаметр условного прохода DN мм: 15-100 мм.
Номинальное давление PN МПа (кгс/см2): 1,6-4,0 Мпа (16-40 кгс/см2)*.
Температура рабочей среды: до 160°С (при использовании уплотнений и седел из Ф4) до 200°С (при использовании уплотнений и седел из Ф4К20).
Рабочая среда: вода, воздух, пар, природный газ, нефть, нефтепродукты, спирт, растворы щелочей, кислот и др.
Класс герметичности: А по ГОСТ 9544.
Присоединение к трубопроводу: межфланцевое.
Гарантии: 12 месяцев со дня ввода в эксплуатацию, 18 месяцев с момента отгрузки.

Пример условного обозначения по номеру чертежа

кран шаровой межфланцевый 11нж01пк PN1,6 DN25, корпус из нержавеющей стали, тип управления – ручной, номер модели 01, с уплотнительными поверхностями из фторопласта с межфланцевым присоединением к трубопроводу по ГОСТ 33259: **ПЗТА.КШ.П.3.Р.1.4.НС.НУ.11.16.25**.

* краны с номинальным давлением выше 1,6 МПа изготавливаются по индивидуальным требованиям заказчика.

КЛИМАТИЧЕСКОЕ ИСПОЛНЕНИЕ И ПАРАМЕТРЫ ОКРУЖАЮЩЕЙ СРЕДЫ				
ХАРАКТЕРИСТИКИ	МАТЕРИАЛ КОРПУСА			
	11с01п	11лс01пк	11нж01пк	11нж01пк
Температура окружающей среды, °С	-40º +50º	-60º +50º	-60º +50º	-60º +50º
Климатическое исполнение	У2	ХЛ1	УХЛ1	УХЛ1

МАТЕРИАЛ ОСНОВНЫХ ДЕТАЛЕЙ				
НАИМЕНОВАНИЕ ДЕТАЛИ	МАТЕРИАЛ КОРПУСА			
	11с01пк	11лс01пк	11нж01пк	11нж01пк
Корпус	СТАЛЬ 20	СТАЛЬ 09Г2С	СТАЛЬ 12Х18Н10Т	СТАЛЬ 10Х17Н13М2Т
Пробка	СТАЛЬ 12Х18Н10Т	СТАЛЬ 12Х18Н10Т	СТАЛЬ 12Х18Н10Т	СТАЛЬ 10Х17Н13М2Т
Шпиндель	20Х13		14Х17Н2/12Х18Н10Т	
Седло	Фторопласт Ф-4 (Ф4К20 для кранов с температурой рабочей среды до 200°С)			
Уплотнение	Фторопласт Ф- 4 (Ф4К20 для кранов с температурой рабочей среды до 200°С)			

*Данный шаровой кран изготавливается под индивидуальные требования заказчиков

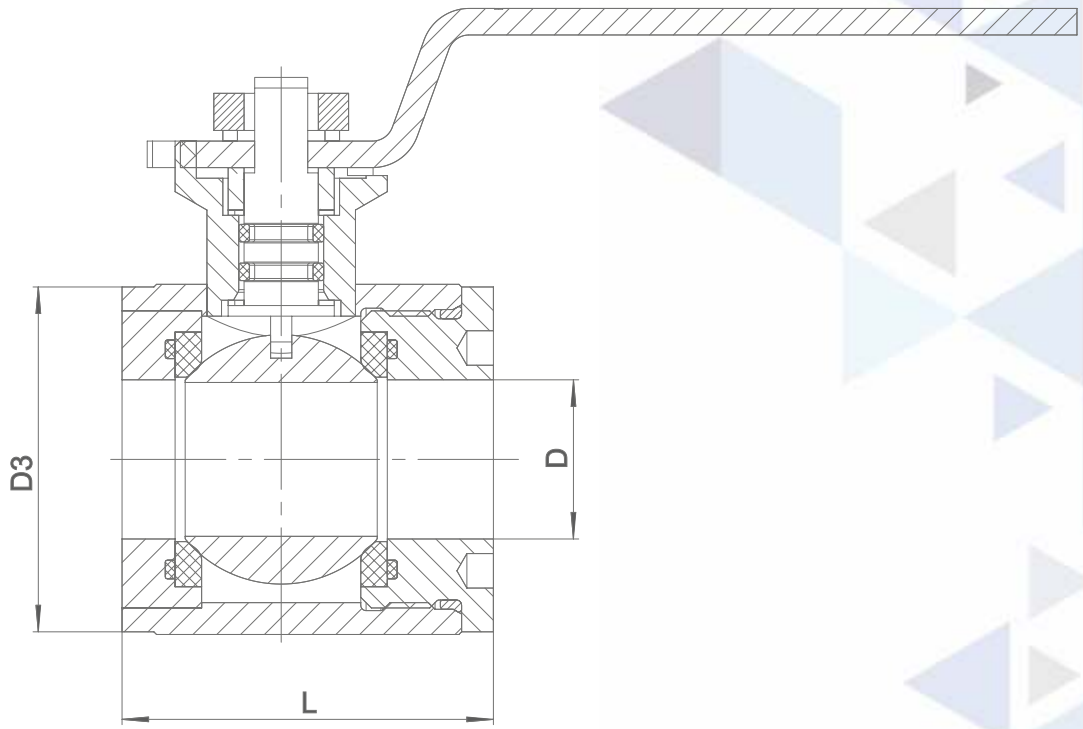

ГАБАРИТНЫЕ И ПРИСОЕДИНИТЕЛЬНЫЕ РАЗМЕРЫ			
PN 1,6 МПа			
DN, мм	размеры, мм		
	D	D3	L
15	15	50	49
20	20	54	52
25	25	58	55
32	32	68	56
40	40	82	70
50	50	98	86
65	65	127	103
80	80	136	120

ОПРОСНЫЙ ЛИСТ
для заказа кранов

Дата заполнения
«____ » _____ 20___ г.

Предприятие	
Город	
Контактное лицо	
Тип клапана: шаровой ; конусный ; проходной ; трехходовой ; четырехходовой ; запорный ; регулирующий ; цельносварной ; разборный	
Диаметр номинальный DN, мм	
Требуемое количество, шт	
Давление номинальное PN (для АЭС – расчетное давление P)	_____ МПа (_____ кгс/см²) давление рабочее _____ МПа (_____ кгс/см²)
Рабочая среда	
Особенности рабочей среды (примеси, наличие абразивных частиц, наличие агрессивных компонентов)	
Температура рабочей среды	min _____ °C, max _____ °C;
Климатическое исполнение по ГОСТ 15150-69	_____ при температуре: min _____°C, max _____ °C; влажность _____ %
Герметичность затвора	кл. _____ ГОСТ 9544 для запорного крана кл. _____ ГОСТ 23866 для регулирующего крана
Материал	корпуса _____ уплотнения в затворе _____ трубопровода_____
Присоединение к трубопроводу	фланцевое исп. ____ ГОСТ 12815-80 на PN ____МПа (_____ кгс/см²) под приварку ; муфтовое ; штуцерное
Стандарт строительной длины	по ГОСТ ; по ANSI ;
Строительная длина, значение	
Размер трубопровода	диаметр _____ мм ; толщина _____ мм
Необходимость поставки труб	да ; нет
Необходимость поставки ответных деталей	да ; нет
Тип привода	ручной (маховик) ; редуктор ; электропривод ; гидропривод ; пневмопривод ; пневмогидропривод ; другой _____
Вид управления приводом	местное ; дистанционное ;
Необходимость поставки привода	да ; нет
Тип уплотнения в затворе	мягкое ; метал по металлу ;
Для трехходового крана	отверстие в пробке: Г-образное ; Т-образное
Для запорного крана – коэффициент сопротивления ζ	
Для регулирующего крана: K_{vy}, м³/ч	
Для регулирующего крана: пропускная характеристика	линейная ; равнопроцентная ; другая _____
Для крана с обогревом	среда для обогрева: давление ___ МПа (____ кгс/см²) температура ___ °C
Параметры привода (производитель, основные параметры)	
Исполнение	надземное ; подземное длина колонны удлинителя шпинделя _____ м
Установочное положение	горизонтальное вертикальное любое
Для арматуры АЭС	категория сейсмостойкости _____ по [2] класс и группа арматуры _____ по [3] класс безопасности _____ по [1]
Дополнительные требования:	

АДРЕС: 440034, РОССИЯ, Г. ПЕНЗА, КАЛИНИНА УЛ., 108 Г

(8412) 351-000 многоканальный

SALE@PZTA.RU | INFO@PZTA.RU

WWW.PZTA.RU

ПЗТА

ПЕНЗЕНСКИЙ ЗАВОД
ТРУБОПРОВОДНОЙ АРМАТУРЫ